건축물 석면 지도

(용남초등학교)

전북 익산시 용안면 입산길 13

하 늘 환 경 연 구 소 (주)
S . E . L . co.
익산시 익산대로296 104호
TEL : (063) 861-7021, 852-1003
FAX: (063) 858-7021

용남초등학교 본관 1F

약자																
마감재	S: 슬레이트	BL : 밤라이트	CE : 시멘트	P : 종이벽지	VM : 비닐장판	GB : 석고보드	PA : 페인트	AL : 알루미늄	SM : 뿜칠재	LM : 보온재	약어	지붕:R	천장:C	벽:W	칸막이:P
	T : 텍 스	G : 개 스 킷	PO : 자기질타일	VT: 비닐타일	PL : 플라스틱	AS:아스팔트싱글	Wo : 목재	ST : 석재	HB : 흡음보드	기타 : 표기		바닥:F	외벽:EX	배관:PI	기타:표기

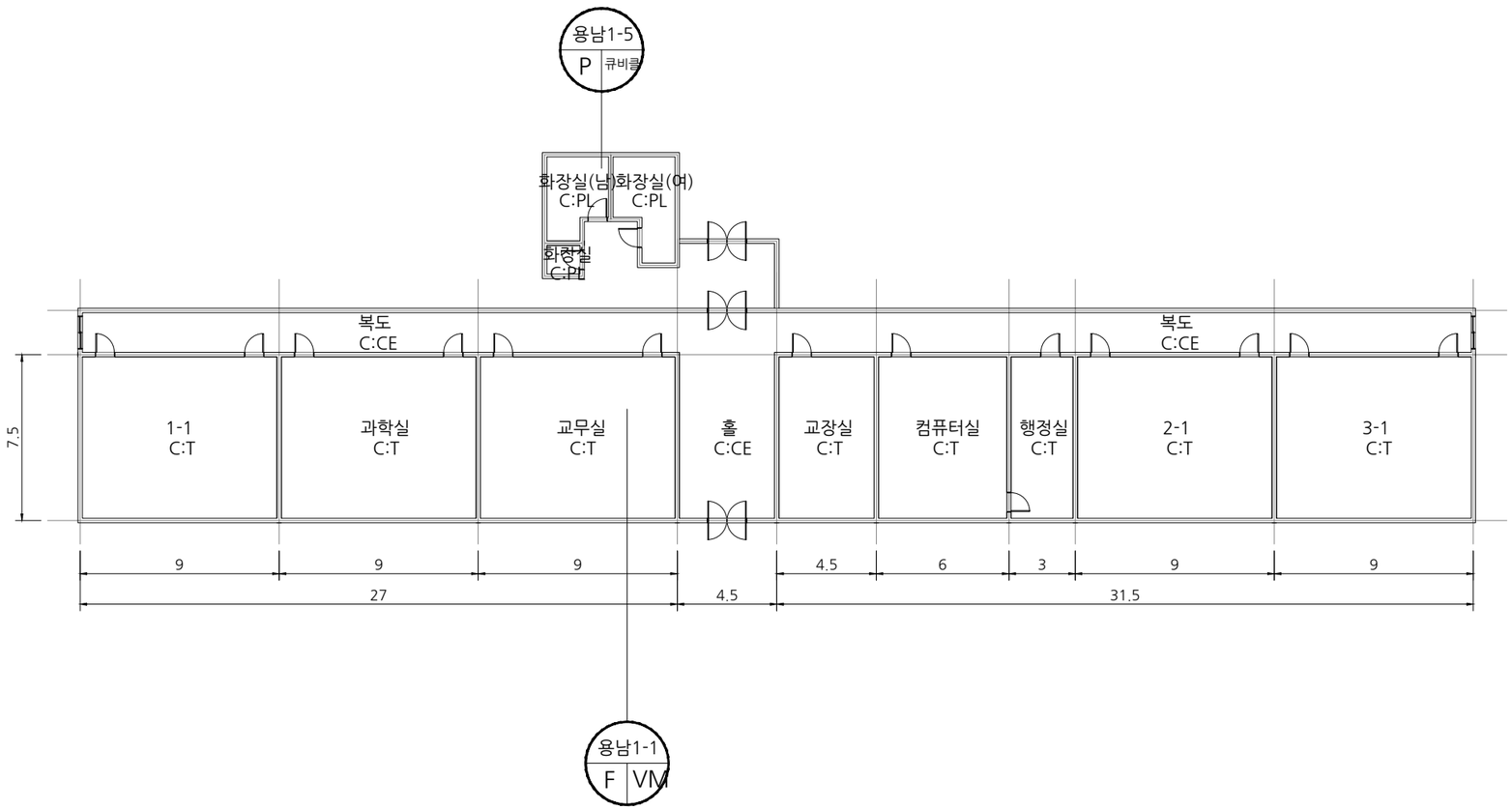

시료 번호	시료 채취 위치	건축 자재	동일 물질 구역	수량산출식/석면함유자재면적(㎡)	석면 종류	석면 함유량(%)	위해성 평가 점수	위해성 등급	관리 방안
~~용남1-2/ 6~~	~~1층 3-1반/ 교장실 천장~~	~~텍 스~~	~~1층 컴퓨터실/ 행정실/ 2-1반 천장~~	~~31.5X7.5=236.25~~ 2018.01.06. 철거	백석면	5	9	낮음	* 비산성과 손상이 동시에 있는 경우 손상에 대한 보수
~~용남1-3/ 4~~	~~1층 1-1반/ 과학실 천장~~	~~텍 스~~	~~1층 교무실 천장~~	~~27X7.5=202.5~~ 2018.01.06. 철거	백석면	5	9	낮음	* 석면함유 건축자재 또는 설비에 대한 지속적인 유지관리
									* 석면함유 건축자재 또는 설비가 손상되었을 경우 즉시 보수
									* 석면함유 건축자재를 인위적으로 손상시키지 않도록 함
									* 건축물 유지보수 공사 시 석면함유 설비 또는 자재가 훼손되어 석면이 비산되지 않도록 작업수행

*건축자재별 그림 범례

천장재:C
바닥재:F
벽 재:W
보온재:LM
배관재:PI
기타물질
뿜칠재:SM
내화피복재
지붕재:R
칸막이:P
비석면

*건축자재 인식표

시료 번호
시료 위치 | 건축자재(함유율)
석면 함유 시료

시료 번호
시료 위치 | 건축 자재
석면 비함유 시료

*건물명
-용남초등학교 (본관)

*건축물 소재지
-전북 익산시 용안면 입산길 13

*석면 조사 기관:
-하늘환경연구소(주)

*석면 분석 기관:
-하늘환경연구소(주)

*도면번호
14-08-YN-01

*조사일자 2014.08.19

용남초등학교 별관 1F

약자															
약자	S: 슬레이트	BL : 밤라이트	CE : 시멘트	P : 종이벽지	VM : 비닐장판	GB : 석고보드	PA : 페인트	AL : 알루미늄	SM : 뿜칠재	LM : 보온재	약자	지붕:R	천장:C	벽:W	칸막이:P
	T : 텍 스	G : 개 스 킷	PO : 자기질타일	VT: 비닐타일	PL : 플라스틱	AS:아스팔트싱글	Wo : 목재	ST : 석재	HB : 흡음보드	기타 : 표기		바닥:F	외벽:EX	배관:PI	기타:표기

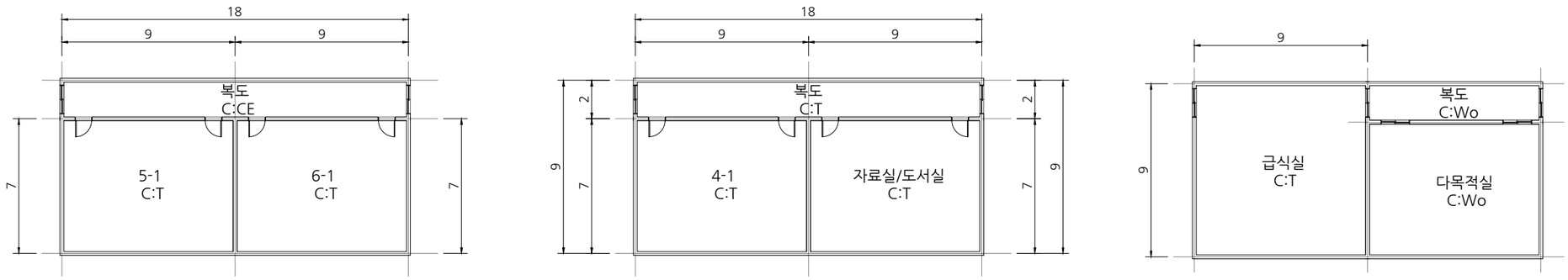

시료 번호	시료 채취 위치	건축 자재	동일 물질 구역	수량산출식/석면함유자재면적(m^2)	석면 종류	석면 함유량(%)	위해성 평가 점수	위해성 등급	관리 방안
~~용남3-1~~	~~1층 5-1반 천장~~	~~텍 스~~	~~1층 6-1반 천장~~	~~18X7=126~~ 2018.01.06. 철거	백석면	5	9	낮음	* 비산성과 손상이 동시에 있는 경우 손상에 대한 보수
~~용남4-1/ 2~~	~~1층 복도/ 도서실 천장~~	~~텍 스~~	~~1층 4-1반 천장~~	~~18X9=162~~ 2018.01.06. 철거	백석면	5	9	낮음	* 석면함유 건축자재 또는 설비에 대한 지속적인 유지관리
~~용남4-3~~	~~1층 급식실 천장~~	~~텍 스~~	~~1층 급식실 천장~~	~~9X9=81~~ 2018.01.06. 철거	백석면	5	9	낮음	* 석면함유 건축자재 또는 설비가 손상되었을 경우 즉시 보수
									* 석면함유 건축자재를 인위적으로 손상시키지 않도록 함
									* 건축물 유지보수 공사 시 석면함유 설비 또는 자재가 훼손되어 석면이 비산되지 않도록 작업수행

*건축자재별 그림 범례

천장재:C
바닥재:F
벽 재:W
보온재:LM
배관재:PI
기타물질
뿜칠재:SM
내화피복재
지붕재:R
칸막이:P
비석면

*건축자재 인식표

시료 번호
시료 위치 | 건축자재 (함유율)
석면 함유 시료

시료 번호
시료 위치 | 건축 자재
석면 비함유 시료

*건물명
-용남초등학교 (별관)

*건축물 소재지
-전북 익산시 용안면 입산길 13

*석면 조사 기관:
-하늘환경연구소(주)

*석면 분석 기관:
-하늘환경연구소(주)

*도면번호
14-08-YN-02

*조사일자 2014.08.19

용남초등학교 창고/ 숙직실 1F

약자																
약자	S: 슬레이트	BL : 밤라이트	CE : 시멘트	P : 종이벽지	VM : 비닐장판	GB : 석고보드	PA : 페인트	AL : 알루미늄	SM : 뿜칠재	LM : 보온재	약자	지붕:R	천장:C	벽:W	칸막이:P
	T : 텍 스	G : 개 스 킷	PO : 자기질타일	VT: 비닐타일	PL : 플라스틱	AS:아스팔트싱글	Wo : 목재	ST : 석재	HB : 흡음보드	기타 : 표기		바닥:F	외벽:EX	배관:PI	기타:표기

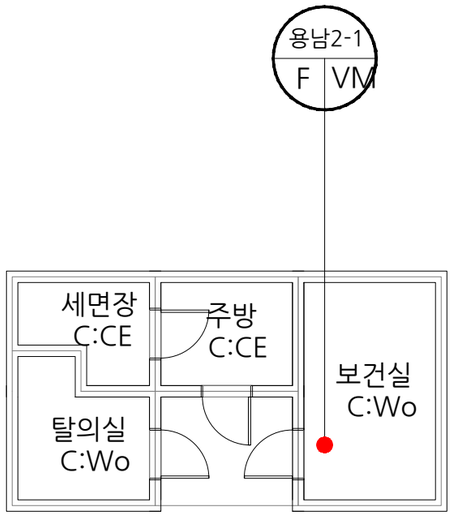

숙직실-부1동

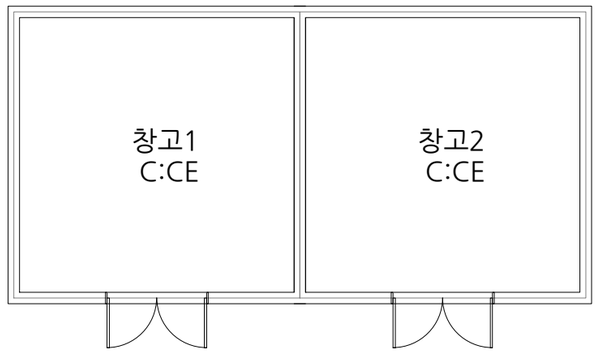

창고-부2동

시료 번호	시료 채취 위치	건축 자재	동일 물질 구역	수량산출식/석면함유자재면적(m^2)	석면 종류	석면 함유량(%)	위해성 평가 점수	위해성 등급	관리 방안
				- 석면함유자재없음 -					

*건축자재별 그림 범례

- 천장재:C
- 바닥재:F
- 벽 재:W
- 보온재:LM
- 배관재:PI
- 기타물질
- 뿜칠재:SM
- 내화피복재
- 지붕재:R
- 칸막이:P
- 비석면

*건축자재 인식표

시료 번호 | 시료 위치 | 건축자재 (함유율)

석면 함유 시료

시료 번호 | 시료 위치 | 건축 자재

석면 비함유 시료

*건물명
-이리동남초등학교 (창고/ 숙직실)

*건축물 소재지
-전북 익산시 용안면 입산길 13

*석면 조사 기관:
-하늘환경연구소(주)

*석면 분석 기관:
-하늘환경연구소(주)

*도면번호
14-08-YN-03

*조사일자 2014.08.19